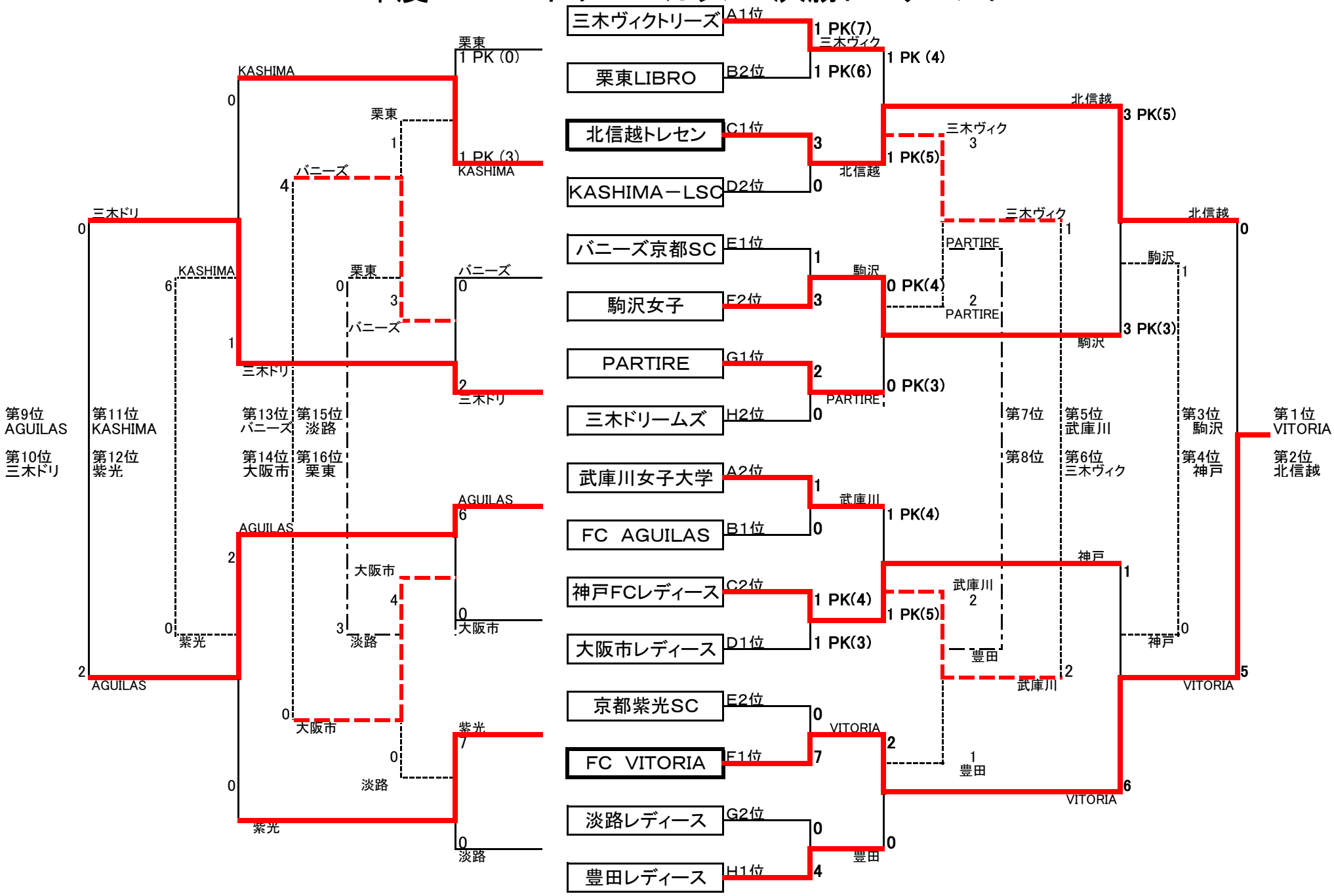2006年度 ニューイヤーズカップ　決勝トーナメント